2–2

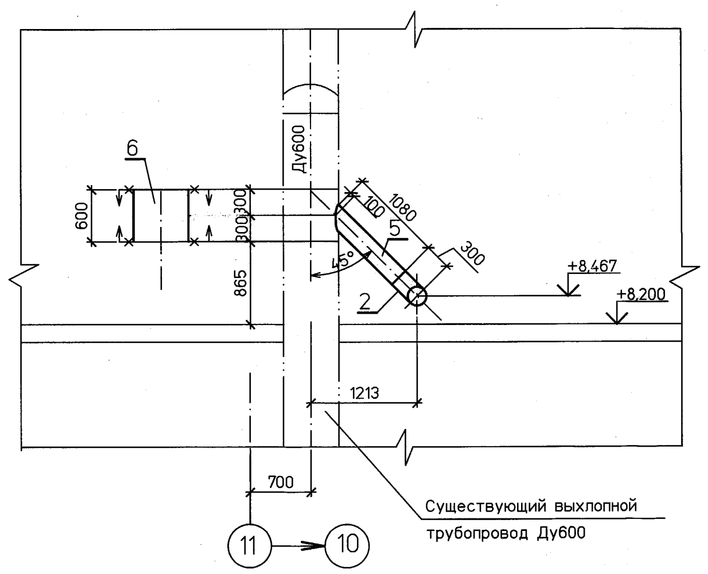

1–1

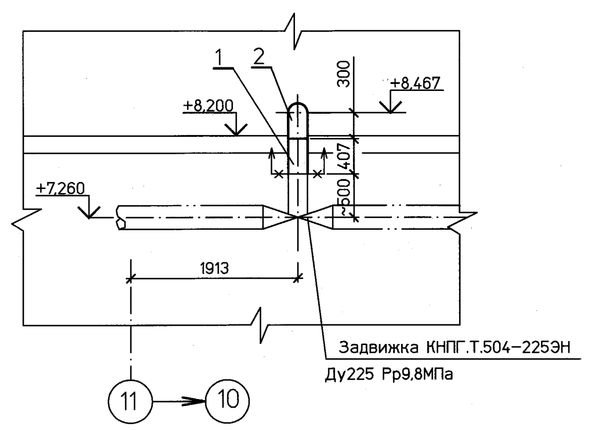

Разметка отверстия в трубе ⌀630 (1:4)

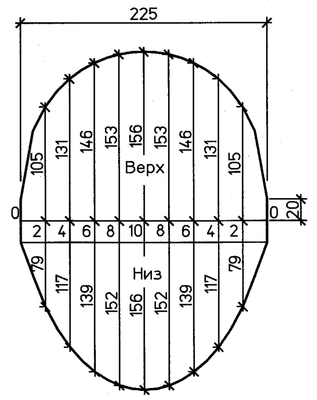

Спецификация деталей

Поз	Обозначение	Наименование	Кол.	Материал	Масса, кг ед.	Масса, кг общ.	Примечание
1	по наст. чертежу	Труба Г219х9 L=407	1	20 ТУ 14–3Р–55–2001	20,3	20,3	
2	ГОСТ 17375–2001	Отвод П90°–219х10	2	20 ГОСТ 17380–2001	25,0	50,0	
3	по наст. чертежу	Труба Г219х9 L=240	1	20 ТУ 14–3Р–55–2001	12,0	12,0	
4	по наст. чертежу	Труба Г219х9 L=9560	1	20 ТУ 14–3Р–55–2001	477,4	477,4	
5	по наст. чертежу	Труба Г219х9 L=1079	1	20 ТУ 14–3Р–55–2001	53,9	53,9	
6	ГОСТ 20295–85	Труба тип 3–Т 630х8–К52 L=600	1	17Г1С20 ГОСТ 20295–85	74,7	74,7	См. п.6
7	б/чертежа	Труба Г219х9 м	2	20 ТУ 14–3Р–55–2001	49,94	99,9	См.п.4
	ГОСТ 9467–75	Наплавленный металл		Э42А		3,5	

ИТОГО: 791,7 кг

ПЛАН

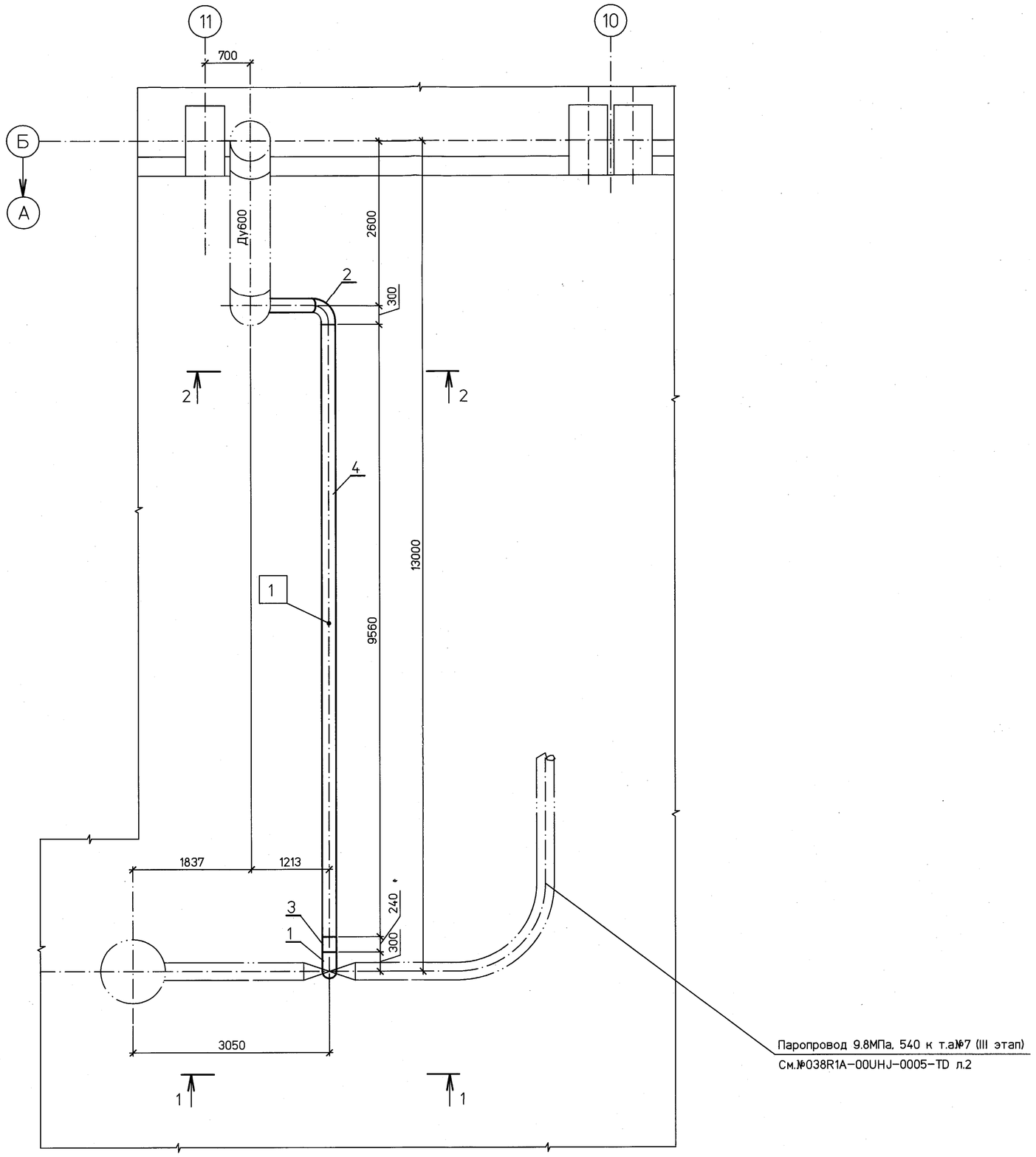

Развертка детали поз. 9 (1:4)

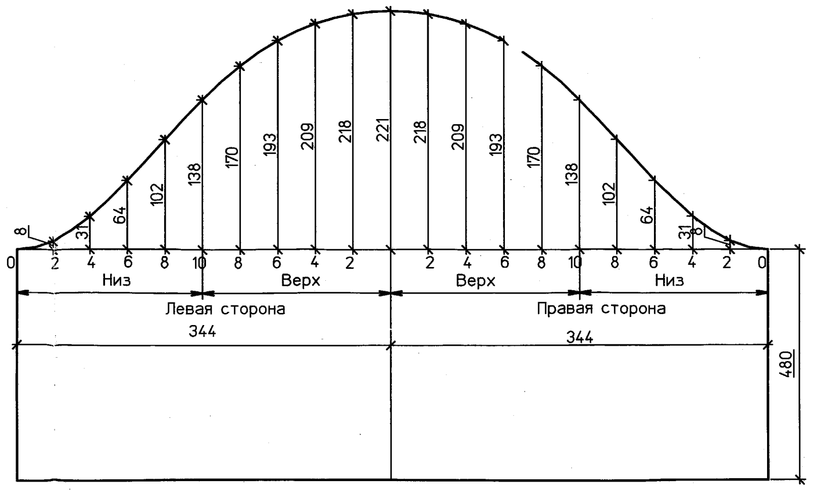

Перечень опор

Поз	Обозначение	Наименование	Диам. тр–да, мм	Нагрузка, кгс на констр.	Нагрузка, кгс на пруж.	Отметка крепления, м	Макс. перемещения, мм верт.	Макс. перемещения, мм гориз.	Масса опоры, кг
1	17 ОСТ 108. 275.29–80	Опора скользящая	219	600	—	+8,200	—	—	9,9

ИТОГО: 9,9 кг

Условные обозначения

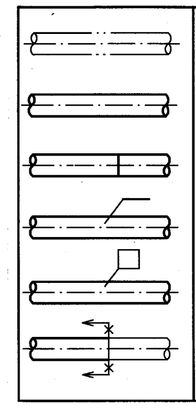

- Трубопровод, не входящий в проект
- Проектируемый трубопровод
- Монтажный сварной шов
- Позиция детали
- Позиция опоры
- Граница проекта

1 Продувку производить собственным паром при достижении давления 4,1 МПа; tp=330° С в главном паропроводе
2 Трубопровод продувки крепить к задвижке через фланец, выполняемый монтажной организацией, закрепленный к фланцу верхней части задвижки.
3 Сварные стыковые соединения и обработку концов труб под сварку выполнить по ОСТ 108. 940.02–82, тип шва СО3 и по ОСТ 34 10.748–97, тип шва СО2.
4 Для подгонки труб на монтаже.
5 К началу продувки трубопровод должен быть покрыт изоляцией в местах возможного присутствия людей.
6 После проведения продувки трубопровод демонтировать, а в выхлопной трубопровод врезать катушку поз. 6
7 Для продувки трубопровода III этапа использовать трубы и детали, предназначенные для продувки трубопровода I и II этапа (см.№ 038R1A–00UHJ–008–TD.Z, 038R1A–00UHJ–016–TD.Z)
8 Чертеж предназначен для заказа трубопроводов послемонтажных продувок. Программа продувки, трасса паропровода и крепление трубопровода уточняется монтажной и пусконаладочной организациями и согласовывается с дирекцией ТЭЦ.

Настоящая проектная документация не может быть полностью или частично тиражирована и использована без разрешения организации–разработчика

038R1A–00UHJ–0017–TD

ЗАО "Саровская генерирующая компания"

Изм.	Кол.уч.	Лист	№док.	Подп.	Дата
Н. контр.		Михеев			27.06.11
ГИП		Гладиков			27.06.11
Нач.отд.		Волков			27.06.11
Проверил		Шкитилева			27.06.11
Разработал		Киселева			27.06.11

Капитальный ремонт главных паропроводов т.г. ст.№6,7 и коллектора пара 9,8МПа, t=540°С.

Трубопровод предпусковой продувки паропровода высокого давления. (IIIэтап) 'Монтажный чертеж.

Стадия	Лист	Листов
Р	2	

ОТКРЫТОЕ АКЦИОНЕРНОЕ ОБЩЕСТВО ИНСТИТУТ ТЕПЛОЭЛЕКТРОПРОЕКТ НИЖНИЙ НОВГОРОД

Файл

Формат А1

Инв. № подл.	Подпись и дата	Взам. инв. №
82548	27.06.11	